Λ2. Εσωτερική δοκός ενίσχυσης θεμελίωσης κλ. 1:20

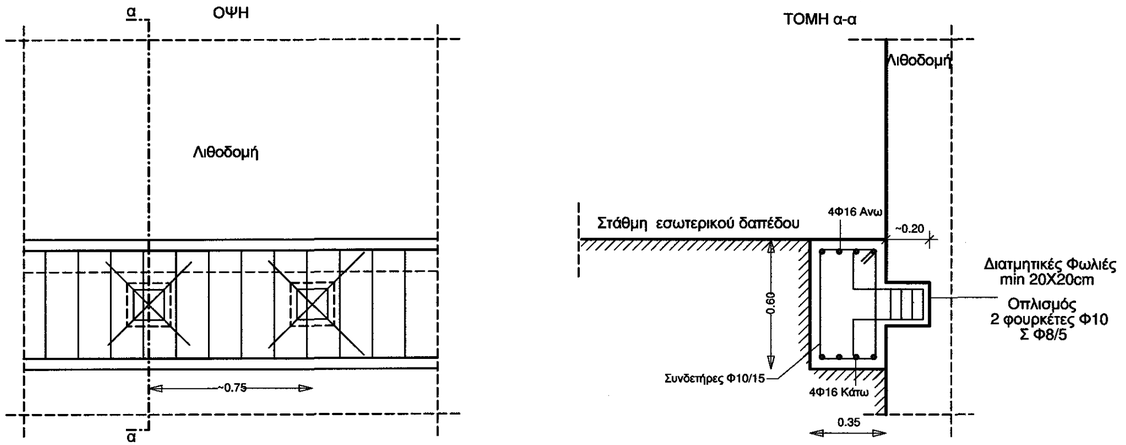

ΕΛΛΗΝΙΚΗ ΔΗΜΟΚΡΑΤΙΑ
ΠΕΡΙΦΕΡΕΙΑΚΗ ΕΝΟΤΗΤΑ ΧΑΛΚΙΔΙΚΗΣ
ΔΗΜΟΣ Ν. ΠΡΟΠΟΝΤΙΔΑΣ
ΔΙΕΥΘΥΝΣΗ ΤΕΧΝΙΚΩΝ ΥΠΗΡΕΣΙΩΝ

ΕΡΓΟ: ΜΕΛΕΤΗ ΣΥΜΠΛΗΡΩΜΑΤΙΚΩΝ ΕΠΕΜΒΑΣΕΩΝ ΣΤΕΡΕΩΣΗΣ ΝΑΟΥ ΚΟΙΜΗΣΕΩΣ ΤΗΣ ΘΕΟΤΟΚΟΥ ΠΟΡΤΑΡΙΑΣ

ΚΑΤΗΓΟΡΙΑ ΜΕΛΕΤΗΣ: **ΣΤΑΤΙΚΗ ΜΕΛΕΤΗ**

Λεπτομέρεια 2

ΘΕΜΑ ΣΧΕΔΙΟΥ: **Εσωτερική δοκός ενίσχυσης θεμελίωσης**

Αρ. σχεδίου **Σ 3**

Κλίμακα **1 : 20**

ΕΛΕΓΧΘΗΚΕ 17-04-2024
ΙΩΑΝΝΗΣ ΑΠ. ΜΠΕΚΙΑΡΗΣ
Μ.Δ.Ε. ΠΟΛΙΤΙΚΟΣ ΜΗΧΑΝΙΚΟΣ Α.Π.Θ.

ΜΕΛΕΤΗΤΗΣ

ΣΤΥΛΙΑΝΟΣ Ε. ΣΤΕΡΓΙΟΥΔΗΣ
ΠΟΛΙΤΙΚΟΣ ΜΗΧΑΝΙΚΟΣ
ΔΙΠΛΩΜΑΤΟΥΧΟΣ ΠΟΛΥΤΕΧΝΙΚΗΣ ΣΧΟΛΗΣ
ΑΡΙΣΤΟΤΕΛΕΙΟΥ ΠΑΝΕΠΙΣΤΗΜΙΟΥ ΘΕΣΣΑΛΟΝΙΚΗΣ
ΜΕΛΟΣ Τ.Ε.Ε. Α.Μ. 73588 Α.Φ.Μ.055541903
ΝΕΑ ΜΟΥΔΑΝΙΑ ΧΑΛΚΙΔΙΚΗΣ ΤΗΛ. 23730-24800

Στεργιούδης Στυλιανός
Πολιτικός Μηχανικός Α.Π.Θ.

ΘΕΩΡΗΣΗ 17-04-2024
Ο Προϊστάμενος της Δ.Τ.Υ. Δήμου
Ν. Προποντίδας

Ελευθερούδης Ιωάννης
Πολιτικός Μηχανικός Π.Ε.

Ν.ΜΟΥΔΑΝΙΑ 2024